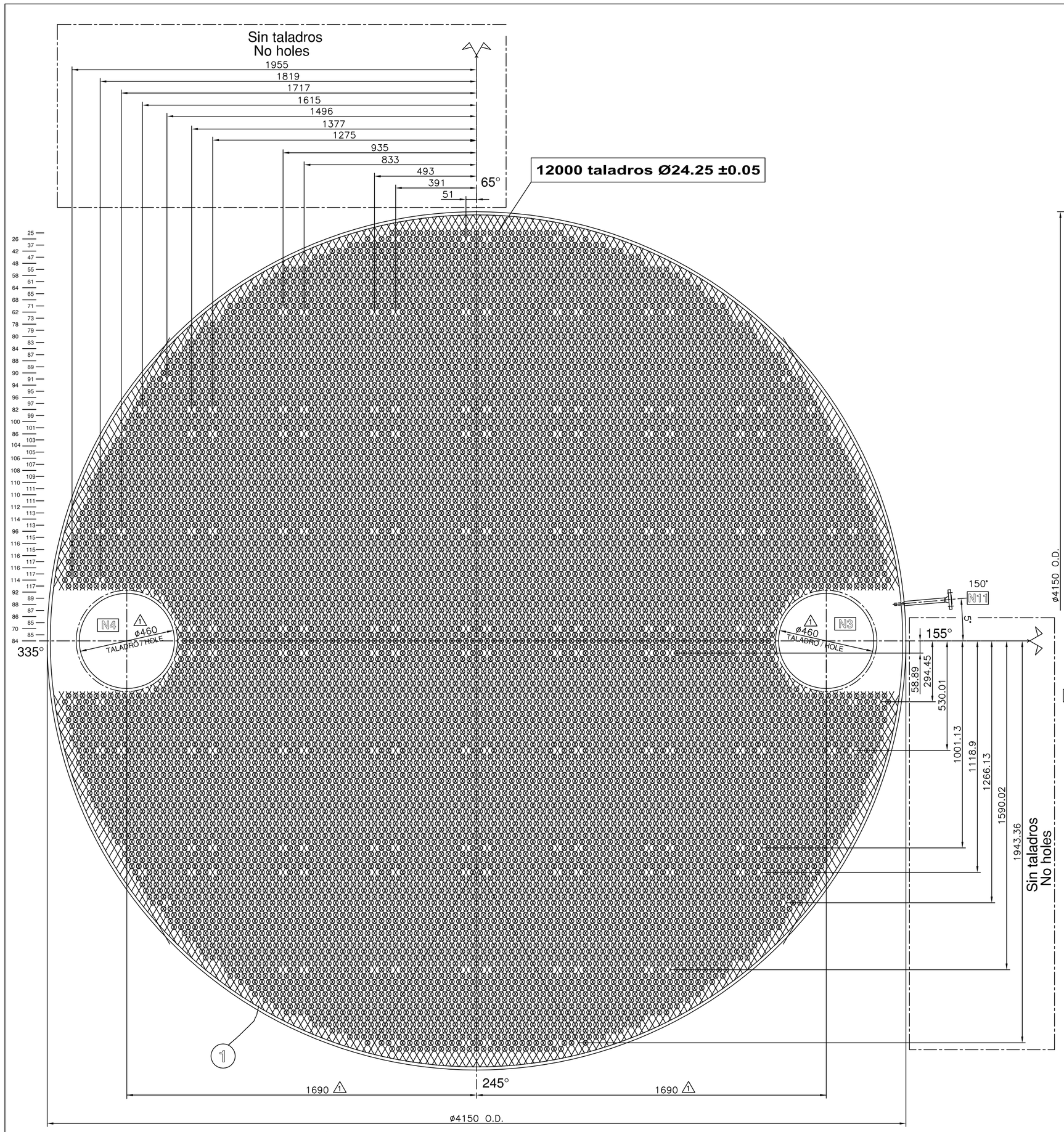

PLACA TUBULAR SUPERIOR
UPPER TUBESHEET
VISTA POR / VIEW FROM "A"

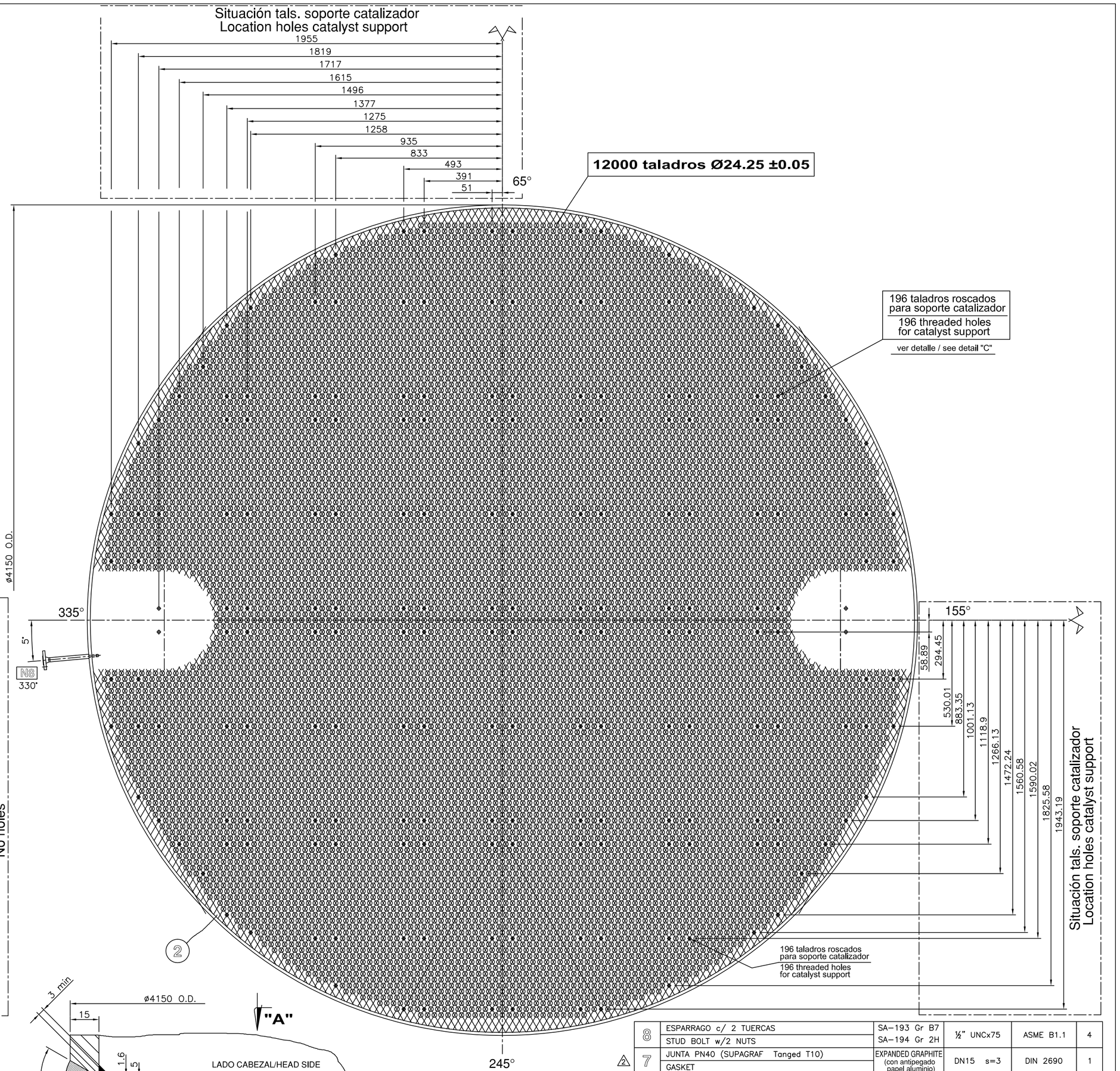

PLACA TUBULAR INFERIOR
LOWER TUBESHEET
VISTA POR / VIEW FROM "B"

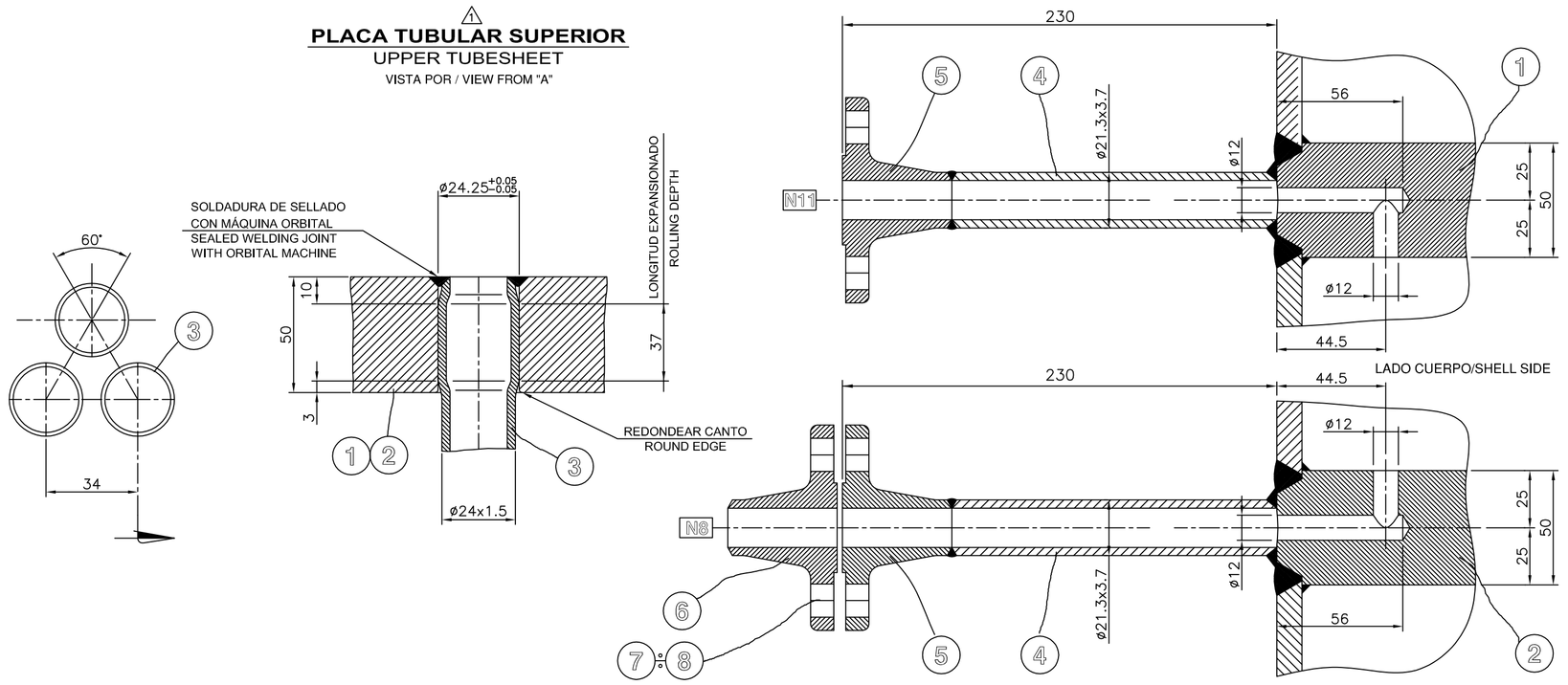

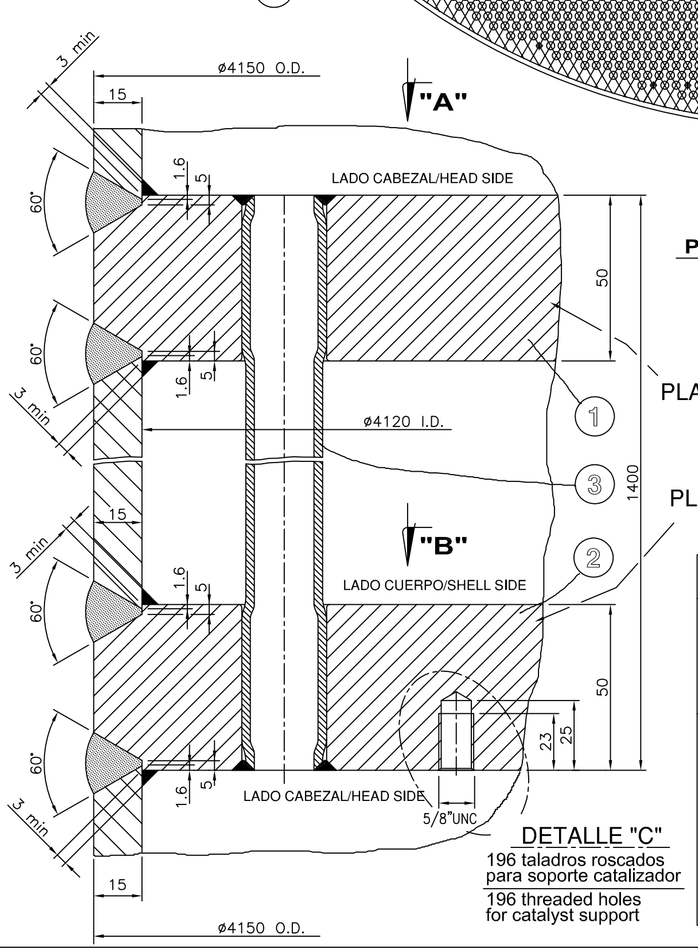

DETALLE "C"
196 taladros roscados
para soporte catalizador
196 threaded holes
for catalyst support

9599

PLACA TUBULAR SUPERIOR
UPPER TUBESHEET

PLACA TUBULAR INFERIOR
LOWER TUBESHEET

DIMENSIÓN UNIÓN SOLDADURA WELDED DIMENSION JOINTS
PARA UNIONES RESISTENTES SI NO SE ESPECIFICA LO CONTRARIO d=0.7xS PARA UNIONES NO RESISTENTES d=NO DEBERÁ SER INFERIOR de 3 mm S=ESPESOR MÍNIMO DE LA UNIÓN SOLDADA.
FOR RESISTANT UNIONS IF DON'T SPECIFY THE CONTRARY d=0.7xS FOR NONRESITANT UNIONS d= NOT LESS of 3 mm S= SMALLEST THICKNESS OF WELDED JOINT

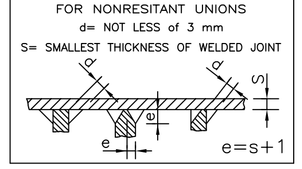

POS. POS	DENOMINACIÓN DENOMINATION	MATERIAL MATERIAL	DIMENSIONES DIMENSIONS	NORMA/DIBUJO Std or DRAWING	CANT. N.REQ
8	ESPARRAGO c/ 2 TUERCAS STUD BOLT w/2 NUTS	SA-193 Gr B7 SA-194 Gr 2H	½" UNCx75	ASME B1.1	4
7	JUNTA PN40 (SUPAGRAF Tanged T10) GASKET	EXPANDED GRAPHITE (con antipegado papel aluminio)	DN15 s=3	DIN 2690	1
6	BRIDA CUELLO PN40 NECK FLANGE	SA-105	DN15 s=3.73	DIN 2635 C	1
5	BRIDA CUELLO PN40 NECK FLANGE	SA-182 F304L	DN15 s=3.73	DIN 2635 C	2
4	TUBO PIPE	SA-312 Tp304L	ø21.3x3.73	½" sch 80S	2
3	TUBO (con soldadura) TUBE (welded)	SA-249 Tp304L	ø24x1.5	L=1400	12000
2	PLACA TUBULAR INFERIOR LOWER TUBESHEET	SA-240 Tp304L	s=50		1
1	PLACA TUBULAR SUPERIOR UPPER TUBESHEET	SA-240 Tp304L	s=50		1

REV.	FECHA DATE	CONCEPTO CONCEPT	APROB. APPROV	REV.	FECHA DATE	CONCEPTO CONCEPT	APROB. APPROV
2	08/04/10	GENERAL REVISION					
1	10/03/10	GENERAL REVISION					

E.BACHILLER B. S.A.
maquinaria e ingeniería química
machinery & chemical engineering
PARETS DEL VALLÈS (C.P. 08150) (BARCELONA) - España
C/Can Guasch, 3 - Pol. Bnd. Levante - Apdo. Correos, 19
Tel.: 34.935.719.247 (5 lín.) Fax.: 34.935.682.30.50
E-mail: bach@ebachiller.com

	NOMBRE NAME	FECHA DATE
DIBUJADO DRAW	Á. de la Osa	25/02/10
REVISADO CHECKED		25/02/10
APROBADO APPROVED	J.Mª Inglés	22/02/10

CLIENTE/CUSTOMER

KRONOSPAN LIMITED

DENOMINACIÓN/DENOMINATION

PLACAS TUBULARES/TUBESHEETS
FORMALDEHYDE REACTOR item R-1

O.T. 9435 | ESCALA/SCALE s.e.: %

PROYECTO/PROJECT | ARCHIVO/ARCHIVES K:\BACHILLE\P\16-17M | DIN A-1 | PLANO/DRAWING 16486/1 | REV. 2